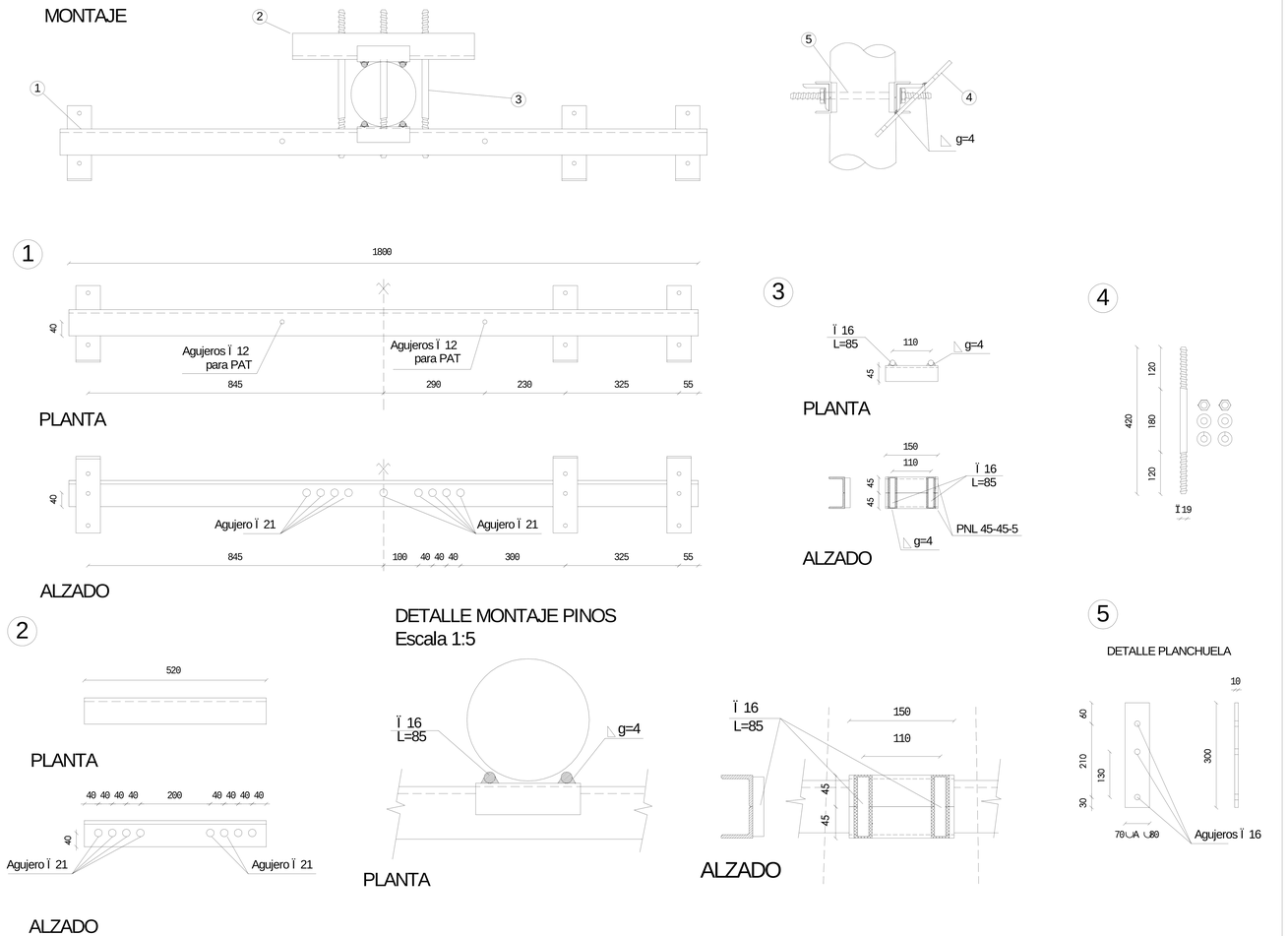

REFERENCIAS.-

NÁ	TIPO	CANT.	MATERIAL
1	PNL 75-75-10 seg½n DIN 1028 L=1800mm	1	Acero galv.
2	PNL 75-75-10 seg½n DIN 1028 L=520mm	1	Acero galv.
3	Pino postizo (2 x PNL 45-45-5 seg½n din 1028)	2	Acero galv.
4	Esp§rragos Ï 19 L=420mm con 2 tuercas, arandelas planas y de presi- n	3	Acero galv.
5	Planchuela e=10 L=300 70< A <80	3	Acero galv.

NOTA: MEDIDAS EXPRESADAS EN MILIMETROS
El perfil pnl 75-75-10 se podr§ sustituir por PNL 3"x3"x3/8"

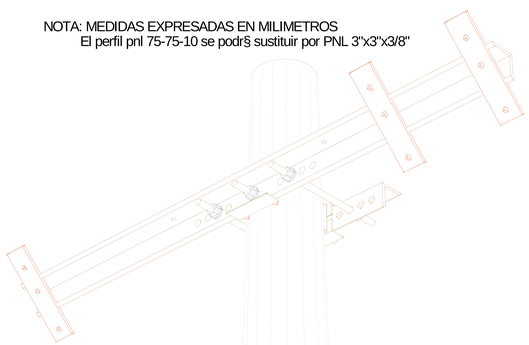

GERENCIA SECTOR
PROYECTOS Y NORMALIZACION
GERENCIA DIVISION REDES DE DISTRIBUCION

Pcio.de la Luz P/5 Tel 2090560 Fax: 2083084 - nordis@ute.com.uy - proymi@ute.com.uy - pcya.red@ute.com.uy

PLANO NORMALIZADO	CRUCETA DE SECCIONAMIENTO CON SECCIONADORES
TEMA	HERRAJES P/ LINEAS AEREAS 6 Y 15kV COL. S/AGUJEROS
NÚPLANO	--
ESCALA	1:10

FECHA		TECNICO	DIBUJANTE	CODIGO	058558
VERSION ORIGINAL	08/03	MARCELO PEREZ	A.LASNIER	SUPERVISOR	
VERSION ACTUAL	07/04	MARCELO PEREZ	J. CARBALLO		INES ALMARAZ
ARCHIVO		AA-DIBUJ/D-LINEAS/15/HERRAJES 15 Y 20kV/MANT../CON COD../CSS-MANT-058558.dwg			